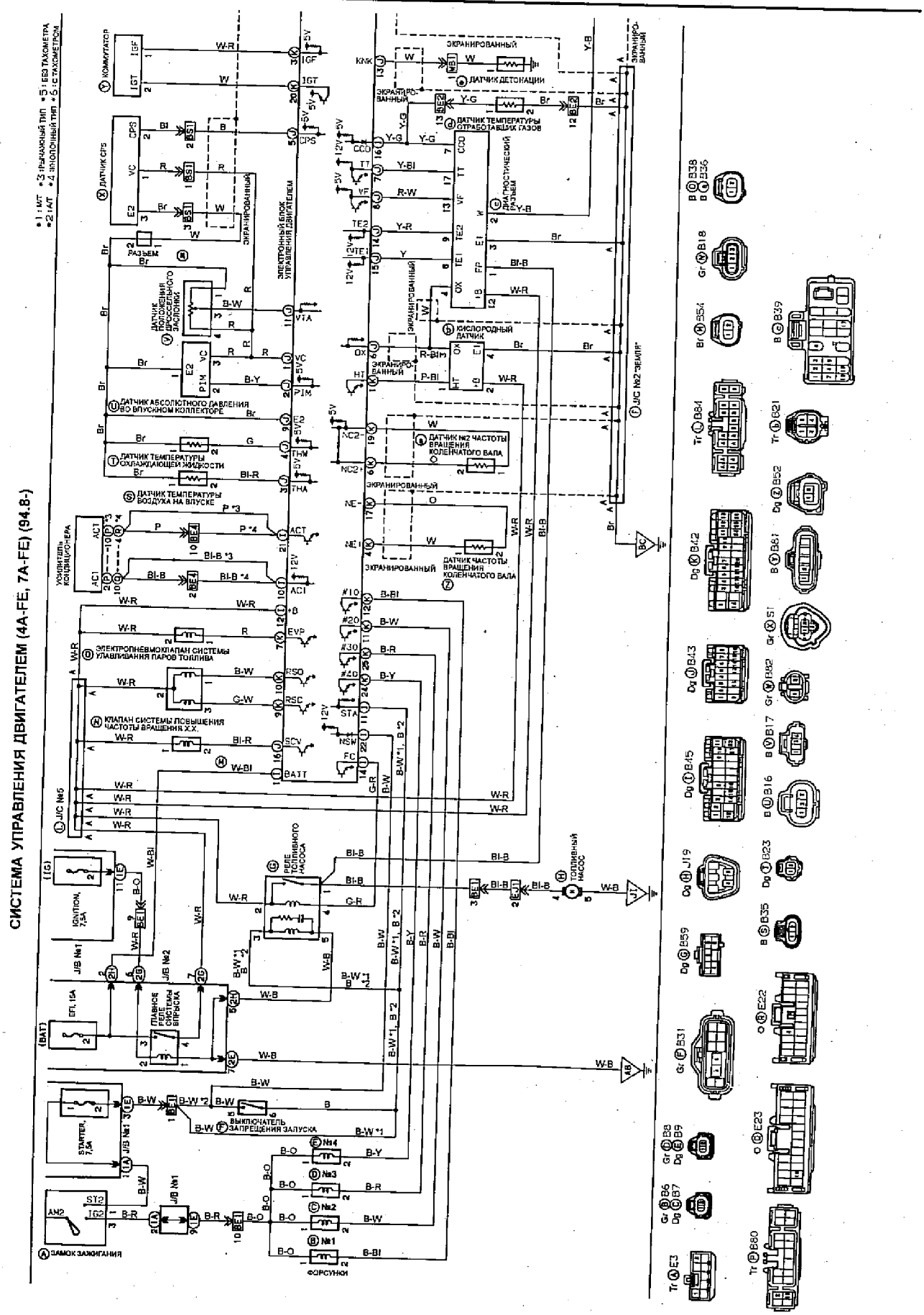
СИСТЕМА УПРАВЛЕНИЯ ДВИГАТЕЛЕМ (4A-FE, 7A-FE) (94.8-)
*1 : MT *3 : РЫЧАЖНЫЙ ТИП *5 : БЕЗ ТАХОМЕТРА
*2 : AT *4 : АВТОНОМНЫЙ ТИП *6 : С ТАХОМЕТРОМ
КОММУТАТОР
ДАТЧИК CPS
ЭКРАНИРОВАННЫЙ
ЭЛЕКТРОННЫЙ БЛОК УПРАВЛЕНИЯ ДВИГАТЕЛЕМ
ДАТЧИК ПОЛОЖЕНИЯ ДРОССЕЛЬНОГО ЗАСЛОНКИ
ДАТЧИК АБСОЛЮТНОГО ДАВЛЕНИЯ ВО ВПУСКНОМ КОЛЛЕКТОРЕ
ДАТЧИК ТЕМПЕРАТУРЫ ОХЛАЖДАЮЩЕЙ ЖИДКОСТИ
ДАТЧИК ТЕМПЕРАТУРЫ ВОЗДУХА НА ВПУСКЕ
УСИЛИТЕЛЬ КОНДИЦИОНЕРА
ЭЛЕКТРОПНЕВМОКЛАПАН СИСТЕМЫ УЛАВЛИВАНИЯ ПАРОВ ТОПЛИВА
КЛАПАН СИСТЕМЫ ПОВЫШЕНИЯ ЧАСТОТЫ ВРАЩЕНИЯ Х.Х.
J/C №6
IGNITION, 7.5A
J/B №1
J/B №2
EFI, 15A
ПЛАВНОЕ РЕЛЕ СИСТЕМЫ ВПРЫСКА
РЕЛЕ ТОПЛИВНОГО НАСОСА
ТОПЛИВНЫЙ НАСОС
STARTER, 7.5A
ВЫКЛЮЧАТЕЛЬ ЗАПРЕЩЕНИЯ ЗАПУСКА
ЗАМОК ЗАЖИГАНИЯ
ФОРСУНКИ
ДАТЧИК ДЕТОНАЦИИ
ДАТЧИК ТЕМПЕРАТУРЫ ОТРАБОТАВШИХ ГАЗОВ
ДИАГНОСТИЧЕСКИЙ РАЗЪЕМ
КИСЛОРОДНЫЙ ДАТЧИК
ДАТЧИК №2 ЧАСТОТЫ ВРАЩЕНИЯ КОЛЕНЧАТОГО ВАЛА
ДАТЧИК ЧАСТОТЫ ВРАЩЕНИЯ КОЛЕНЧАТОГО ВАЛА
J/C №2 "ЗЕМЛЯ"